Метаклапаны МЕТАРОССА эксцентриковые серии отсечные SEG-PUE (регулирующие SEG-PU)

DN 32-1200 PN 1,6/2,5 МПа

СОДЕРЖАНИЕ

О предприятии…….. 3
1. Метаклапаны МЕТАРОССА эксцентриковые серии отсечные SEG-PUE (регулирующие SEG-PU) DN 32-1200 PN 1,6/2,5 МПа с редуктором, электроприводом и пневмоприводом……. 4
2. Спецификация деталей и материалов метаклапанов серии SEG-PUE (SEG-PU).. 5
3. Размеры и параметры конструкций метаклапанов серии SEG-PUE (SEG-PU)..… 6
ПРИЛОЖЕНИЕ 1. Применяемая система кодировки метаклапанов МЕТАРОССА……..... 8

О предприятии.

Группа компаний МЕТАРОССА (www.metarossa.ru) с 1997 года производит и поставляет запорно-регулирующую арматуру под брендом МЕТАРОССА для коррозионных, абразивных и агрессивных рабочих сред на предприятия химической, нефтехимической, горно-металлургической, целлюлозно-бумажной промышленности и энергетики.

Запорно-регулирующая арматура МЕТАРОССА собирается в г. Москве из комплектующих ведущих европейских и мировых производителей отдельных деталей и блоков управления.

Изучая мировой опыт, инновационные разработки и тенденции развития, наши специалисты предлагают в производство для российских партнеров конструкции и материалы, оптимальные по соотношению «качество/цена».

Запорно-регулирующая арматура МЕТАРОССА была выбрана среди европейских и мировых производителей крупнейшими промышленными холдингами России, где долгое время успешно эксплуатируется:

- ОАО «ЕвроХим».
- ОАО «Башкирская содовая компания» («Сода», г. Стерлитамак, Республика Башкортостан).
- ОАО «УГМК-Холдинг» (г. Верхняя Пышма, Свердловская область).
- ОАО «Уралкалий» (г. Березники, Пермский край).
- ОАО «Уфаоргсинтез» (г. Уфа).
- ОАО «Группа ИЛИМ» (г. Санкт-Петербург).

Почему Вам следует выбрать запорно-регулирующую арматуру МЕТАРОССА?

♦Мы продаем продукцию только собственного производства и несем полную ответственность за ее качество.

♦Мы помним, что у Вас ограниченный бюджет, и лучшее качество нужно обеспечить по минимально возможной цене.

♦Выбирая на тендере лучшую продукцию по цене, Вы хотите быть уверены в главном – затвор (задвижка) должен работать и качественно выполнять свою функцию не только во время гарантийного срока, но и в ближайшие 10 лет. Мы гарантируем это.

♦Мы конкурируем с мировыми лидерами по качеству продукции за рынок России и не можем себе позволить быть хуже, чем они.

♦Для нас нет мелочей. Все выполнено на качественном уровне: начиная от качества литейной заготовки, точности обработки диска (ножа), качества материала уплотнения и заканчивая качеством крепежных изделий.

♦Мы предлагаем нашим заказчикам не просто продукцию, а точное решение стоящей перед ними задачи.

♦Своим бизнес-партнерам в регионах мы предлагаем не специальные скидки, а реальные возможности для создания нового развивающегося бизнеса.

♦Мы не будем рисковать своей репутацией-брендом ради разовой прибыли. Мы хотим найти в Вас постоянного партнера.

Мы верим в успех и будем рады разделить его с Вами в качестве надежного и стабильного партнера.

1. Метаклапаны МЕТАРОССА эксцентриковые серии отсечные SEG-PUE (регулирующие SEG-PU) DN 32-1200 PN 1,6/2,5 МПа с редуктором, электроприводом и пневмоприводом.

Определение метаклапанов серии SEG-PUE (SEG-PU):

Метаклапан серии SEG-PUE (SEG-PU) - клапан поворотного типа с рабочим органом - U-образным сегментом шара, углом поворота которого задается уровень расхода рабочей среды.

Отличительные особенности и преимущества метаклапанов серии SEG-PUE (SEG-PU):

1. Возможность применения для пульпообразных абразивных рабочих сред с большим содержанием твердых частиц.
2. Большой диапазон пропускной способности.

Основные технические характеристики метаклапанов серии SEG-PUE (SEG-PU)

Применение	Регулирование пульпообразных сред с большими диапазонами расходов Cv (Kv), с большим содержанием твёрдых частиц
Изготовление по ТУ	3700-001-62724990-2010
Рабочая температура (°C)	-100÷+600
DN	32÷1200
PN, МПа(бар)	1,6(16), 2,5(25)
Характеристика регулирования	равнопроцентная
Класс герметичности по ГОСТ Р 54808-2011(ANSI)	A, B (VI, IV)
Тип порпуса по присоединению	фланцевый
Управление	редуктор, электропривод, пневмопривод
Основные материалы* (корпус, рабочий орган, шток)	Titan, A216 Gr WCB, A351 Gr CF8, A351 Gr CF8M, A352 Gr LCB, AISI304, AISI316L, AISI316L+стеллит, 20Cr13, 2Cr13
Основные материалы* уплотнений	Titan, A105, AISI304, AISI316L, RPTFE, NBR, стеллит + PTFE, EPDM, FPM, NBR, PU

* - другие материалы могут быть применены по специальному заказу

2. Спецификация деталей и материалов метаклапанов серии SEG-PUE (SEG-PU).

Стандартное исполнение

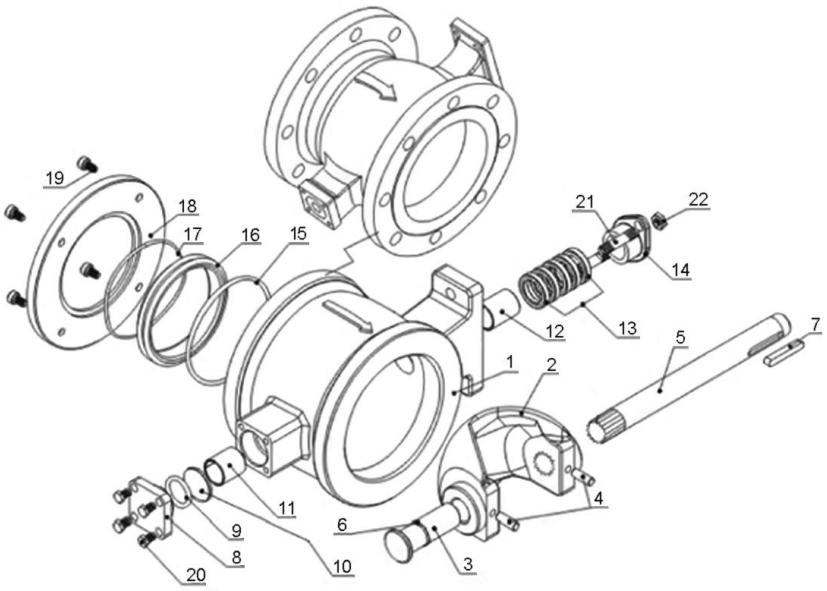

№	Деталь	Материал*
1	Корпус	A216 Gr WCB
		A351 Gr CF8
		A351 Gr CF8M
2	Шаровый сегмент	AISI 304
		AISI 304+stellite
3	Вал обратный	2Cr13
		AISI 304
		AISI 316L
4	Цилиндрический штифт	AISI 304
		AISI 316L
5	Шток	2Cr13
		AISI 304
		AISI 316L
6	Уплотнительное кольцо	RPTFE
7	Шпонка	AISI 304
8	Заглушка корпуса	A351 Gr CF8
		A351 Gr CF8M
9	Уплотнение	RPTFE
10	Подшипник	Композитный материал
11	Втулка	AISI 304
12		AISI 304
13	Прижим	AISI 304
14	Сальник	RPTFE
15	Седло	AISI 304
		AISI 304+ stellite
16	Уплотнительное кольцо	AISI 316L
17	Заглушка корпуса	AISI 304
		AISI 316L
18	Кольцо прижимное	AISI 304
19	Болт	AISI 304
20	Гайка	AISI 304
21	Болт	AISI 304

* - другие материалы могут быть применены по специальному заказу

<u>Пример обозначения метаклапана серии SEG-PUE:</u>

Метаклапан METAPOCCA серия SEG, модель PUE, для промышленного применения (900), DN200, PN10, с фланцевым типом корпуса для присоединения к трубопроводу (F), с материалом корпуса CF8 (CF8), с материалом рабочего органа CF8 (8), с материалом уплотнения A105+PTFE (P), с материалом штока 20Cr13 (7), с типом исполнения привода - редуктор (2), изготовленный по чертежу №32-1200.SPUE-16/10C:

Метаклапан METAPOCCA SEG-PUE-900.DN200.PN16.F.CF8.8P72. 32-1200.SPUE-16/10C

3. Размеры и параметры конструкций метаклапанов серии SEG-PUE (SEG-PU).

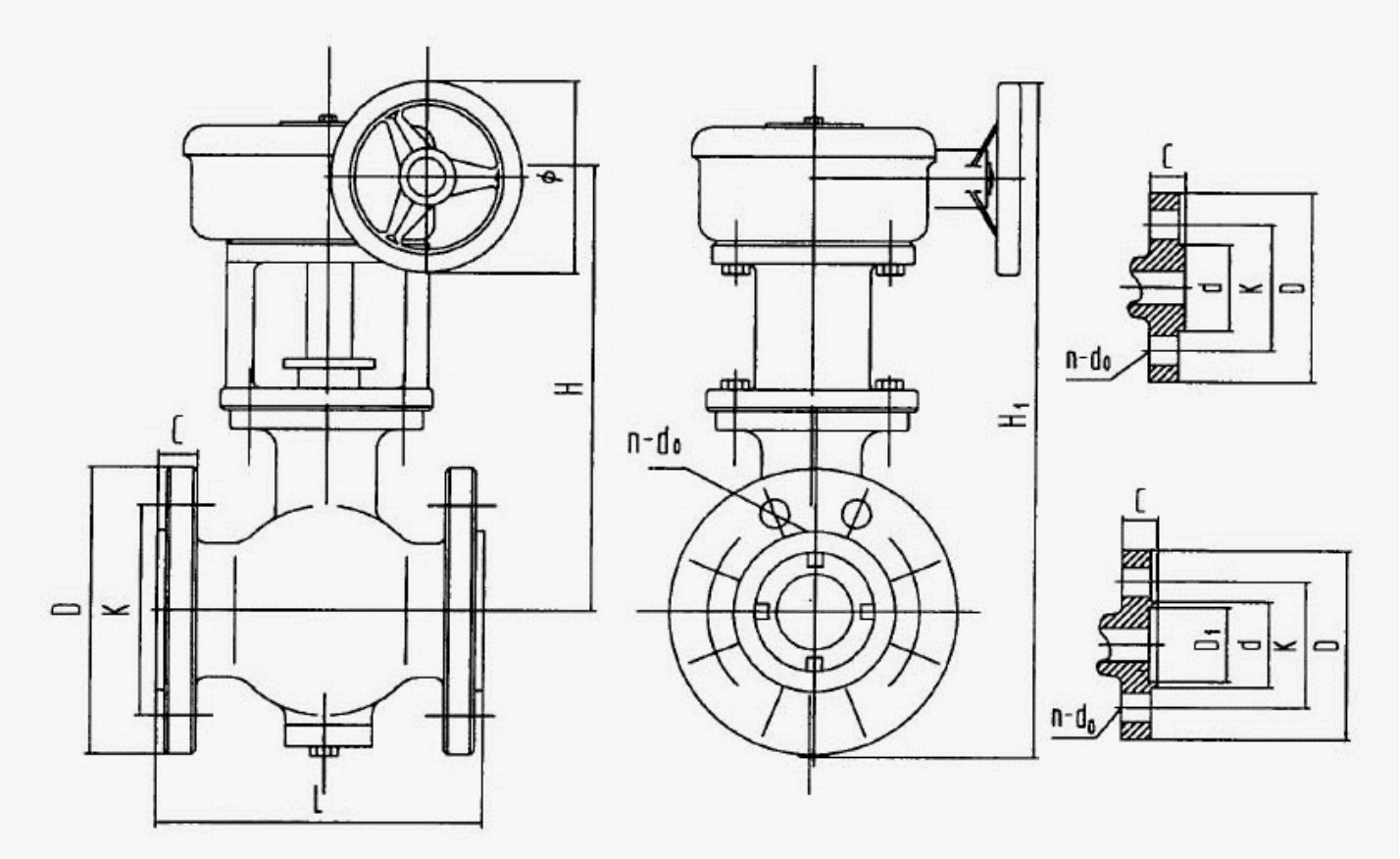

№ черт. 32-1200.SPUE-1,6(1,0)/10С

DN	Размеры, мм									
	L (кф*)	L (дф**)	D	K	d	C	n-d_o	H	H_1	∅
PN16(10) (1,6(1,0) МПа)										
32	120	180	120	90	70	16	4-14	250	410	200
40	165	200	130	100	80	16	4-14	265	430	200
50	178	178	140	110	90	16	4-14	275	445	200
65	192	192	160	130	110	16	4-14	280	485	250
80	203	203	190	150	128	18	4-18	275	495	250
100	229	229	210	170	148	18	4-18	305	560	300
125	254	254	240	200	178	18	8-18	330	600	300
150	267	267	265	225	202	20	8-18	350	635	300
200	292	292	320	280	258	22	8-18	390	700	300
250	394	394	375	335	312	24	12-18	500	890	400
300	419	419	440	395	365	24	12-22	500	970	500
350	450	425	490	445	415	24	12-22	635	1035	276
400	530	475	540	495	465	24	16-22	690	1135	300
450	580	560	595	550	520	24	16-22	825	1320	300
500	660	580	645	600	570	26	20-22	685	1315	400
600	760	760	755	705	670	30	20-26	765	1485	450
700	900	850	860	810	775	30	24-26	780	1695	500

800	1000	950	975	920	880	30	24-30	837	1810	500
900	1100	1000	1075	1020	980	34	24-30	895	1950	500
1000	1200	1200	1175	1120	1080	38	28-30	955	2075	500
1200	1300	1500	1405	1340	1295	42	32-33	1460	2460	600

DN	Размеры, мм									
	L (кф*)	L (дф**)	D	K	d	C	$n\text{-}d_o$	H	H_1	∅
PN25 (2,5 МПа)										
32	120	180	140	100	78	18	4-18	250	420	200
40	165	200	150	110	88	18	4-18	265	440	200
50	178	178	165	125	102	20	4-18	275	460	200
65	192	192	185	145	122	20	4-18	280	500	250
80	203	203	200	160	138	20	8-18	275	500	250
100	229	229	220	180	158	22	8-18	305	565	300
125	254	254	250	210	188	22	8-18	330	605	300
150	267	267	285	240	212	24	8-22	350	645	300
200	292	292	340	295	268	24	8-22	390	710	300
250	394	394	395	350	320	26	12-22	500	900	400
300	419	419	445	400	370	26	12-22	500	975	500
350	450	425	505	460	430	26	16-22	635	1035	276
400	530	475	565	515	482	26	16-26	690	1135	300
450	580	560	615	565	532	28	20-26	825	1320	300
500	660	580	670	620	585	28	20-26	685	1315	400
600	760	760	780	725	685	34	20-30	765	1485	450
700	900	850	895	840	800	34	24-30	780	1695	500
800	1000	950	1015	950	905	36	24-33	837	1810	500
900	1100	1000	1115	1050	1005	38	28-33	895	1950	500
1000	1200	1200	1230	1160	1110	44	28-36	955	2075	500
1200	1300	1500	1455	1380	1330	55	32-39	1610	2640	600

кф* - ″короткий″ фланец;

дф** - ″длинный″ фланец.

ПРИЛОЖЕНИЕ.

Применяемая система кодировки метаклапаны МЕТАРОССА.

Xxxxxx	МЕТАРОССА	XX.	XX.	XX.	X.	XXX	X	X	X	X.	XXXXXX.XXX	
(1)	*(2)*	*(3)*	*(4)*	*(5)*	*(6)*	*(7)*	*(8)*	*(9)*	*(10)*	*(11)*	*(12)*	*(13)*

Бренд *(2)*

Номер чертежа *12)*
Код *(13)*
(если необходимо)

Наименование *(1)*
Метаклапан

Тип исполнения привода *(11)*
2 - редуктор
3 - электропривод
4 - пневмопривод

Серия-модель-исполнение *(3)*
SEG-BV-900 - для промышленного применения
SEG-BV-700 - для общего применения
DISK-900 - для промышленного применения
DISK-700 - для общего применения
SEG-PU-900 - для промышленного применения
SEG-PU-700 - для общего применения
SEG-PUE-900 - для промышленного применения
SEG-PUE-700 - для общего применения

Материал штока *(10)*
7 - A351 Gr CF8
8 - AISI316L
A - A182(F904L) хастеллой (hastelloy)
T - титан

Материал основного уплотнения *(9)*
1 - EPDM
2 - FPM
3 - NBR
4 - RPTFE
6 - AISI 304+графит
7 - AISI 304
9 - AISI316L, AISI316L+RPTFE
C - металлокерамика
S - стеллит (stellite)
i - инконель (inconel)
M - METAR
A - A182(F904L) хастеллой (hastelloy)
W – CF8 с покрытием WC(карбидом вольфрама)
E - A105+EPDM, U - A105+PU

DN *(4)*

PN (атм.) *(5)*

Тип корпуса для присоединения *(6)*
W - межфланцевый
F - фланцевый

Материал рабочего органа *(8)*
8 - A351 Gr CF8
9 - A351 Gr CF8M
A - A182(F904L) хастеллой
T - титан
C – с металлокерамическим покрытием
W – CF8 с покрытием WC(карбидом вольфрама)

Материал корпуса *(7)*
WCB – A216 Gr WCB
CF8 - A351 Gr CF8
A304 - AISI 304
A316 - AISI 316
A321 - AISI321
CF8M - A351 Gr CF8M
A316L - AISI 316L
904L - A182(F904L) хастеллой
LCB - A352 Gr LCB
LC1 - A352 Gr LC1
Ti – титан
W – CF8 с покрытием WC(карбидом вольфрама)

Пример условного обозначения:

Метаклапан METAPOCCA SEG-PUE-900.DN200.PN25. F .CF8. 8 P 7 2 . 32-1200.SPUE-25/25C

(1) (2) (3) (4) (5) (6) (7) (8) (9) (10) (11) (12) (13)

Полное наименование организации(в полном соответствии с записями в учредительных документах)	Общество с ограниченной ответственностью «МЕТАРОССА ИНЖИНИРИНГ»
Краткое наименование организации	ООО «МЕТАРОССА ИНЖИНИРИНГ»
Юридический адрес организации (в соответствии с учредительными документами)	123592, г. Москва, ул. Кулакова, д. 20, корпус 1, этаж 7, помещение I, комната 11
Адрес местонахождения организации	123592, г. Москва, ул. Кулакова, д. 20, корпус 1, этаж 7, помещение I, комната 11
Адрес склада	125438, Москва г, Лихачевский 2-й пер, д. 7, стр.2
Контактный телефон	(495) 921-22-80
Факс	(495) 921-22-80
ИНН	7719412302
КПП	773401001
ОГРН	1157746406476
Электронная почта	info@metarossa.ru

ПЛАТЕЖНЫЕ РЕКВИЗИТЫ:

Расчетный счет	40702810438000037228
Наименование банка	ПАО «Сбербанк России» г. Москвы
БИК	044525225
К/сч	30101810400000000225
Код отрасли по ОКПО	45059657
ОКВЭД	46.90

РЕКВИЗИТЫ ДЛЯ ЗАПОЛНЕНИЯ СЧЕТА-ФАКТУРЫ:

Покупатель	**ИНН** 7719412302 **КПП** 773401001, **ООО «МЕТАРОССА ИНЖИНИРИНГ»**, 123592, г. Москва ул. Кулакова, д. 20, корпус 1, этаж 7, помещение I, комната 11